2014　中牟田杯全国選抜ジュニアテニス選手権大会

富山県予選大会

◎ 期　　日 ： 平成26年5月17日（土）
◎ 種　　目 ： シングルス
◎ 会　　場 ： 岩瀬スポーツ公園テニスコート
◎ 受　　付 ： 全員　8:30～8:45までに受付終了の事
◎ 試 合 方 法 ： 1セットマッチ（6-6タイブレーク）
◎ 参　加　料 ： 1,600円　　（　当大会は「ワンコイン制度適用大会」です）

◎ 中牟田杯北信越予選会　　9月6日～8日
於：岩瀬スポーツ公園コート
※　上位7位までが参加する。

【　女子シングルス　】

優　勝

1. 松村　美咲

①	1.	松村　美咲	【 南砺市TA 】	
	2.	BYE		
	3.	森崎　花織	【 中、舟橋中 】	
	4.	新出　彩翔	【 大林TS 】	
	5.	堀田　萌菜	【 小矢部市TA 】	
	6.	吉井　ひかり	【 朝日町TA 】	
	7.	竹田　あい	【 大林TS 】	
⑤~⑧	8.	三箇　なつめ	【 エアーズ 】	
⑤~⑧	9.	高橋　望	【 おはようTC 】	
	10.	BYE		
	11.	佐伯　友菜	【 中、舟橋中 】	
	12.	菅谷　莉椰	【 Z-Ⅱ 】	
	13.	村上　聡野	【 大林TS 】	
	14.	林　果音	【 エアーズ 】	
	15.	BYE		
③~④	16.	荒井　陽和	【 国際大附属高 】	
	17.	高橋　うらら	【 おはようTC 】	③~④
	18.	BYE		
	19.	工藤　朱音	【 中、舟橋中 】	
	20.	小杉　そら	【 エアーズ 】	
	21.	田畑　つぐみ	【 大林TS 】	
	22.	廣川　真夕	【 朝日町TA 】	
	23.	田畑　乙葉	【 大林TS 】	
⑤~⑧	24.	二口　晏茄梨	【 国際大附属高 】	⑤~⑧
⑤~⑧	25.	高輪　梨奈	【 南砺市TA 】	⑤~⑧
	26.	高桑　愛実	【 エアーズ 】	
	27.	織田　ことみ	【 大林TS 】	
	28.	秋　里佳子	【 あすなろ 】	
	29.	八木　侑希	【 大林TS 】	
	30.	吉本　実央	【 中、舟橋中 】	
	31.	BYE		
②	32.	弥左　アンナ	【 片山学園中 】	②

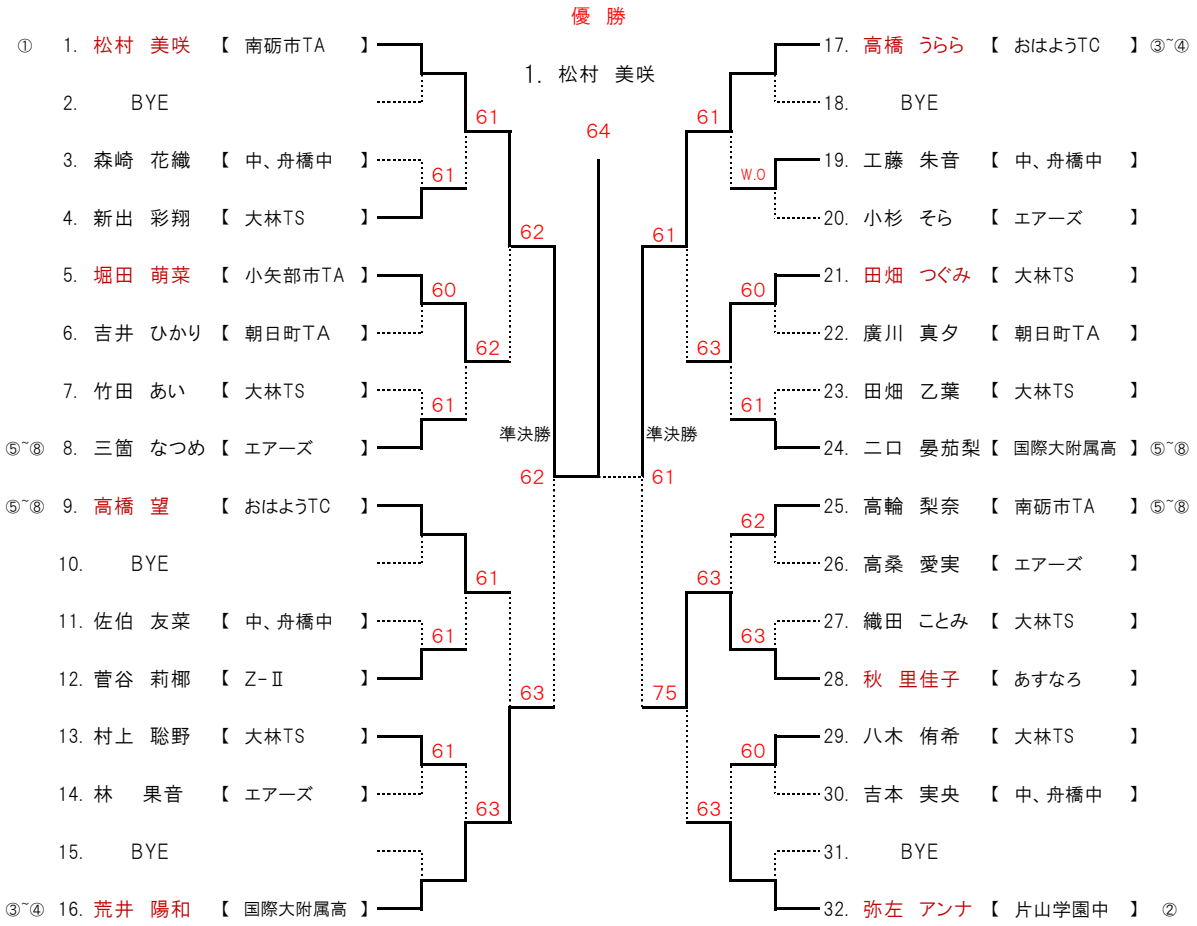

5，6位決定戦

5.	堀田　萌菜	【 小矢部市TA 】	61
21.	田畑　つぐみ	【 大林TS 】	75
32.	弥左　アンナ	【 片山学園中 】	60
9.	高橋　望	【 おはようTC 】	

3位決定戦

16.	荒井　陽和	【 国際大附属高 】	64
28.	秋　里佳子	【 あすなろ 】	

7、8位決定戦

21.	田畑　つぐみ	【 大林TS 】	63
9.	高橋　望	【 おはようTC 】	

2014　中牟田杯全国選抜ジュニアテニス選手権大会
富山県予選大会

◎ 期　　日 ： 平成26年5月17日(土)
◎ 種　　目 ： シングルス
◎ 会　　場 ： 岩瀬スポーツ公園テニスコート
◎ 受　　付 ： 全員　8:30～8:45までに受付終了の事
◎ 試 合 方 法 ： 1セットマッチ(6-6タイブレーク)
◎ 参　加　料 ： 1,600円　　(　当大会は「ワンコイン制度適用大会」です)

◎　中牟田杯北信越予選会　　9月6日～8日
於：岩瀬スポーツ公園コート
※　上位8位までが参加する。
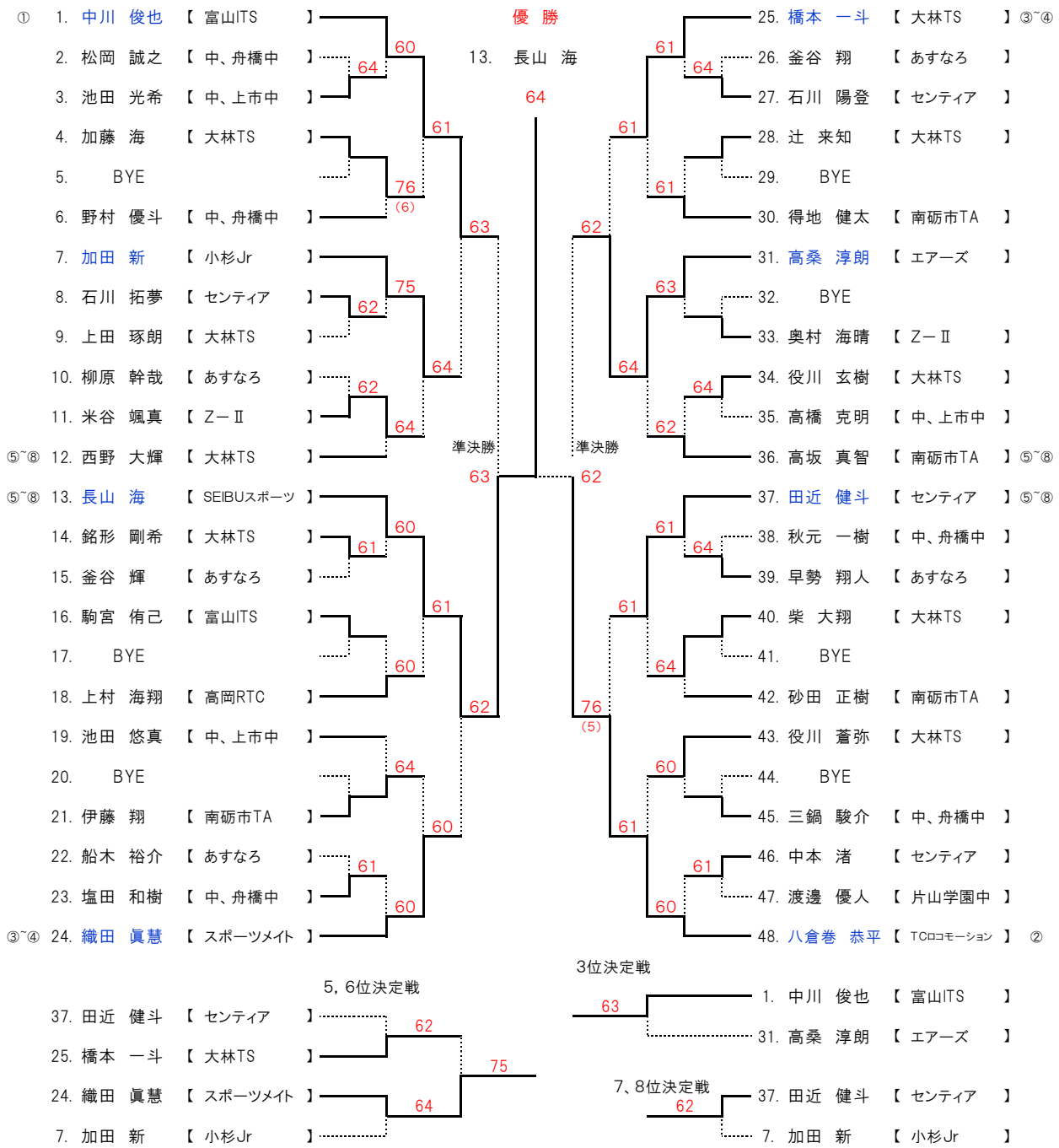
【　男子シングルス　】